平成26（2014）年度　春季箕面市民大会【ジュニア男子テニスの部】

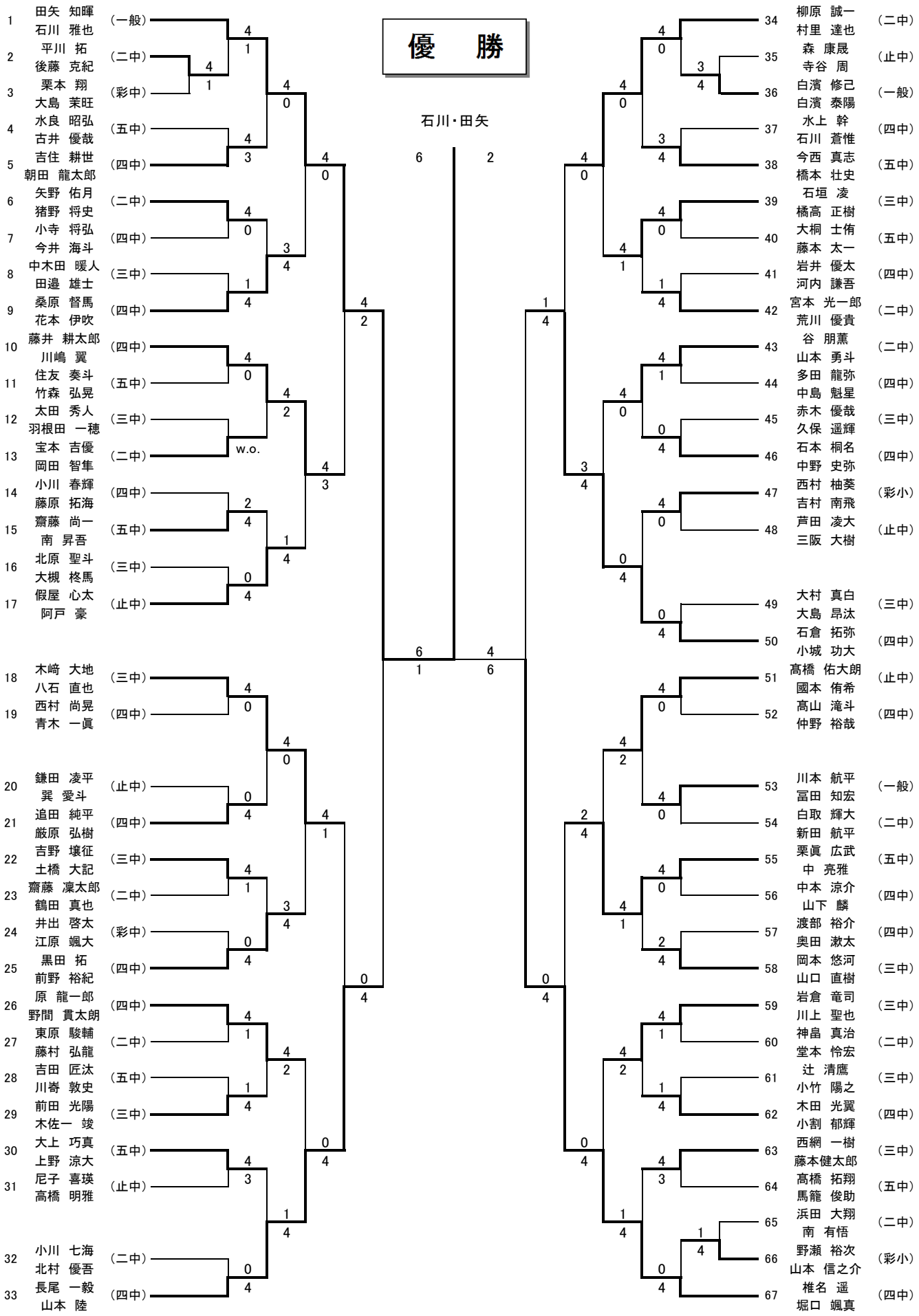
優　勝
石川・田矢
6
2
4
6
1
4
1
1
1